Spanntuch-Leuchttransparent QLS

Indoor-Anwendung, selbstleuchtend

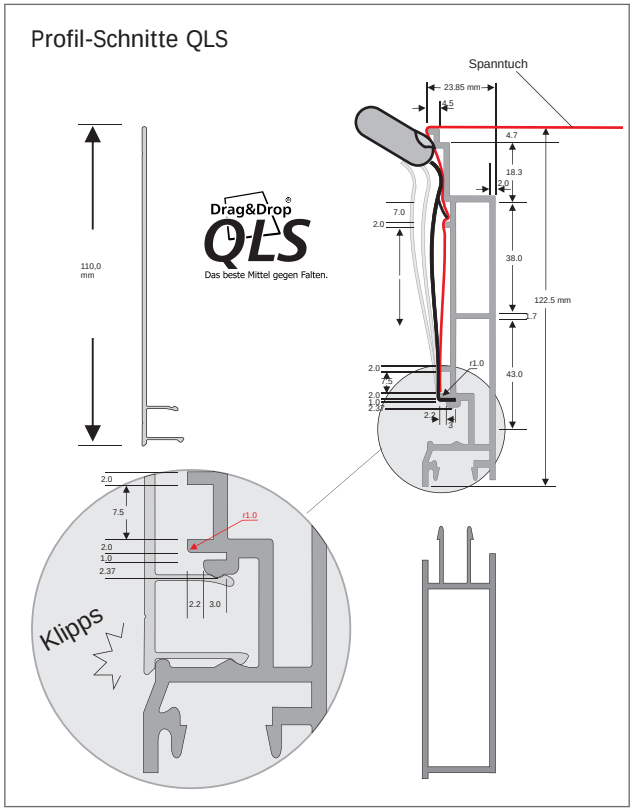

Vorteile:

- Tuch kann ohne Spezialwerkzeuge angebracht und entfernt werden
- Klemmwirkung ist verschleißfrei
- Tuch kann ohne jegliches Werkzeug angebracht und entfernt werden, durch den an der Feder ausgeformten Anfasser kann das System händisch bedient werden
- Spannwirkung kann durch Einsatz von zusätzlichen Federn verstärkt werden
- spart über 50% Montagezeiten, aufgrund der einfachen Bedienung

Spanntuch-Leuchttransparent QLS

best. aus Rahmensystem inkl. Federn und Ausleuchtung	
Art-Nr.	Beispielgrößen, Breit x Höhe
5910	1000 x 2000 mm
5910	2000 x 2000 mm
5910	3000 x 2000 mm
5910	4000 x 2000 mm
5910	4000 x 4000 mm

Edelstahlfedern

Das Spanntuch wird mit Edelstahlfedern fixiert.

Digitaldruck	Werbeplane Backlit ca. 500 g/m²
Art-Nr.	Beispielgrößen, Breit x Höhe
85053	Werbeplane 200 x 200cm
85053	Werbeplane 400 x 200cm
85053	Werbeplane 400 x 400cm